ITEM	QTY	PART NUMBER	DESCRIBTION
1	1	0001-9700-1001	Zylinderplatte
2	1	0001-9800-1006	Anschlussplatte
3	1	0001-9700-1009	Zwischenplatte
4	1	0001-9700-1004	Endplatte
5	1	0001-9400-1004	Abdeckung
6	2	0003-0101-25/10	Pneumatikzylinder
7	2	0002-0912-05x25	Zylinderschraube M5x25
8	4	0009-0003-0043	Buchse
9	4	0001-0001-VSTI14X1,5	Verschlussschraube M14x1.5
10	4	0003-0003-4M5	Winkeldrehverschraubung
11	8	0005-0001-0129	O-Ring
12	8	0002-0912-05x12	Zylinderschraube M5x12
13	12	0002-0530-05	Schnorrscheibe 5mm
14	2	0005-0004-0018	Abstreifer
15	2	0001-9700-1007	Verbindungsbolzen
16	2	0001-9700-1008	Verbindungsbolzen
17	4	0001-0501-0004	Schmiernippel
18	1	0001-9700-1006	Endplatte
19	4	0003-0002-0005	Entlüftungsventil
20	6	0002-0912-05x55	Zylinderschraube M5x55
21	2	0001-9800-1001	Kolbenstange
22	1	0001-9450-0002	Zwischenplatte
23	6	0005-0002-0023	Dichtung
24	6	0005-0001-0041	O-Ring

Wartung-Dichtsatz 2K Materialventil/maintenance seal	
Bezeichnung / description	Bauteilnummer / part number
Dichtsatz 2K Materialventil/seal kit	0001-9800-0500
Spezialfett-Kartusche	0001-9998-0031
Fettpresse	0001-9998-0031GUN

Zum Schmieren von dem 2K Ventil, bitte ausschließlich die Spezial-Kartusche Nr. 0001-9998-0031 verwenden. Empfohlene Fettpresse Nr. 0001-9998-0031GUN.

To grease the 2c valve please use only the special cartridge no. 0001-9998-0031. Grease gun no. 0001.9998-0031GUN.

Der größere Durchmesser der Dichtung Nr. 23 muss immer auf die dem Materialdruck zugewandten Seite zeigen. Bei diesem Ventil werden diese Dichtungen aus Detail A und B also mit dem großen Durchmesser Richtung Teil Nr. 2 eingebaut. Die Dichtungen aus Detail C mit dem großen Durchmesser in Richtung Teil Nr. 2.

The sealing no. 23 has to be assembled with bigger diameter in direction of the material pressure side. In this case you have to assemble the bigger sealingdiameter of detail A and B in direction of part no. 2. The sealing of detail C has to be assembled with the bigger diameter in direction of part no. 2.

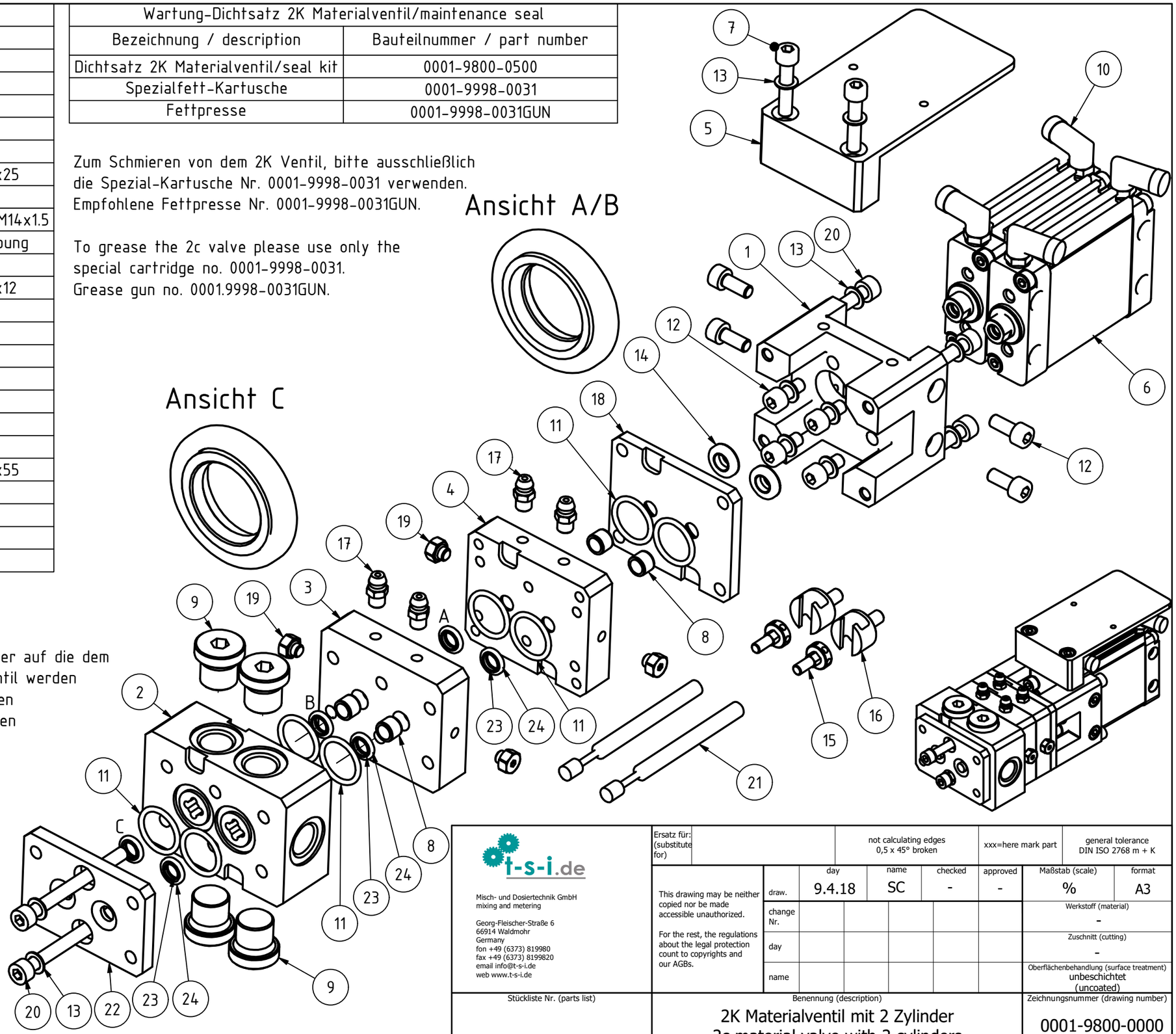

t-s-i.de

Misch- und Dosiertechnik GmbH
mixing and metering

Georg-Fleischer-Straße 6
66914 Waldmohr
Germany
fon +49 (6373) 819980
fax +49 (6373) 8199820
email info@t-s-i.de
web www.t-s-i.de

This drawing may be neither copied nor be made accessible unauthorized.

For the rest, the regulations about the legal protection count to copyrights and our AGBs.

Ersatz für: (substitute for)		not calculating edges 0,5 x 45° broken	xxx=here mark part	general tolerance DIN ISO 2768 m + K

	day	name	checked	approved	Maßstab (scale)	format
draw.	9.4.18	SC	-	-	%	A3
change Nr.					Werkstoff (material) -	
day					Zuschnitt (cutting) -	
name					Oberflächenbehandlung (surface treatment) unbeschichtet (uncoated)	

Stückliste Nr. (parts list)

Benennung (description)

2K Materialventil mit 2 Zylinder
2c material valve with 2 cylinders

Zeichnungsnummer (drawing number)

0001-9800-0000